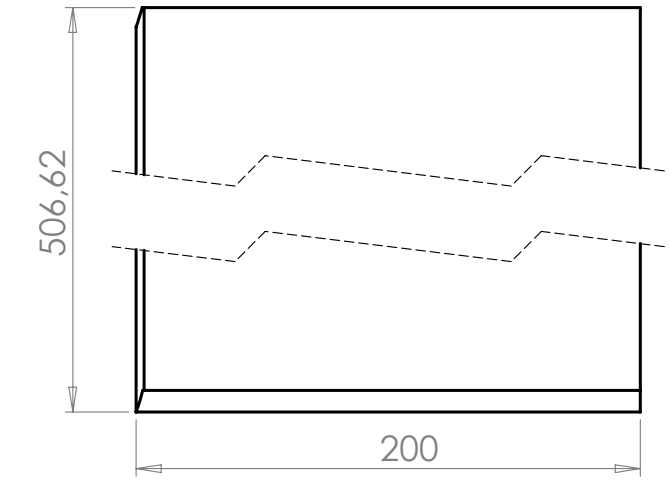
506,62
200

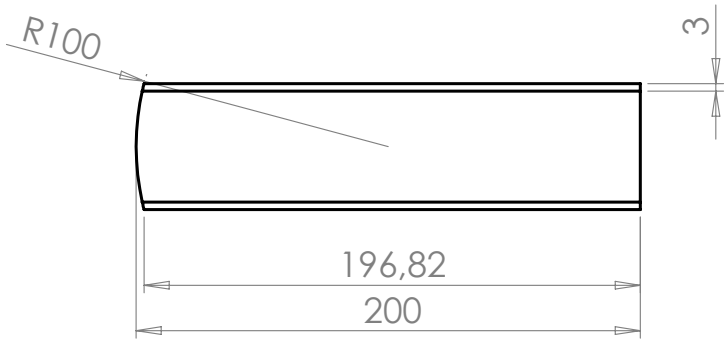
R100
3
196,82
200

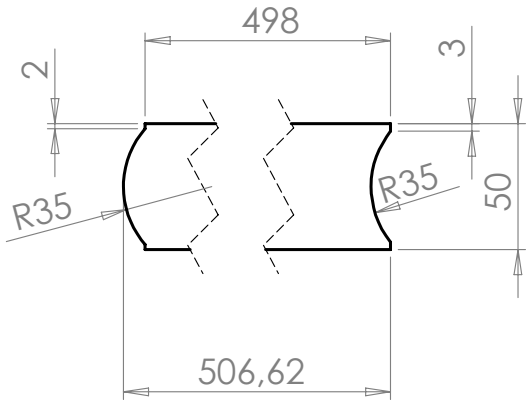
498
2
3
R35
R35
50
506,62