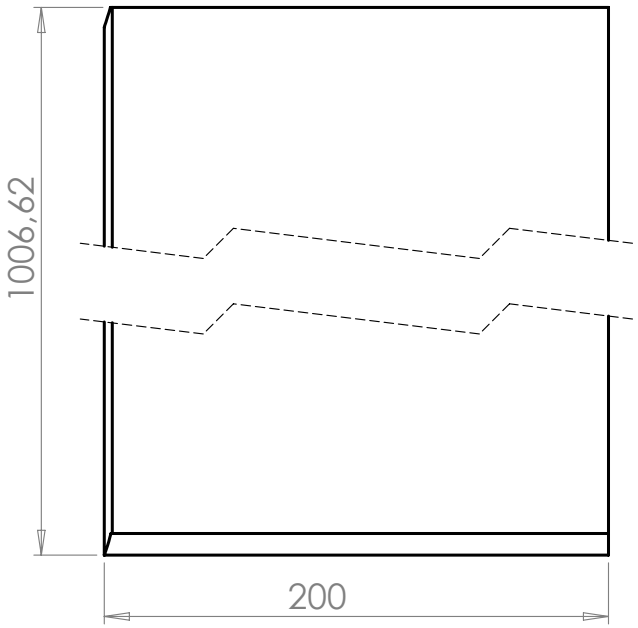
1006,62
200

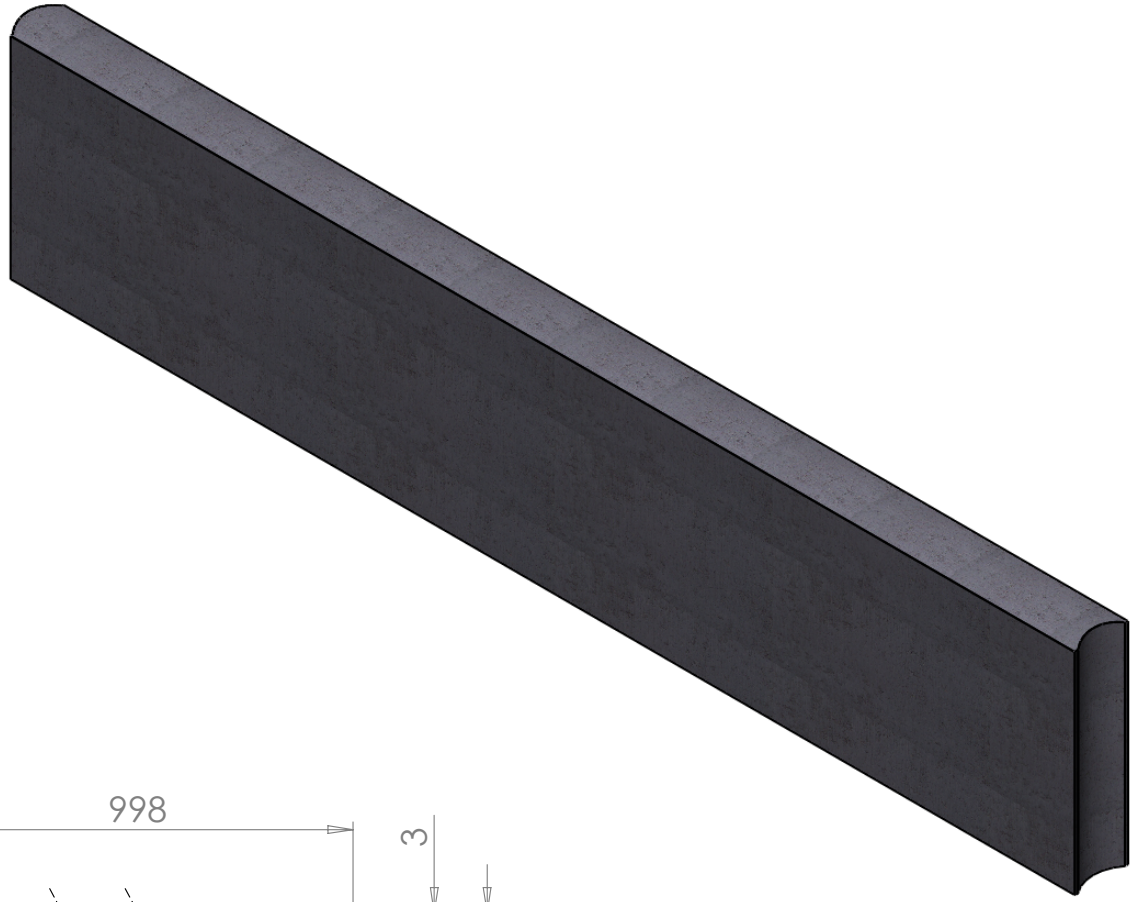

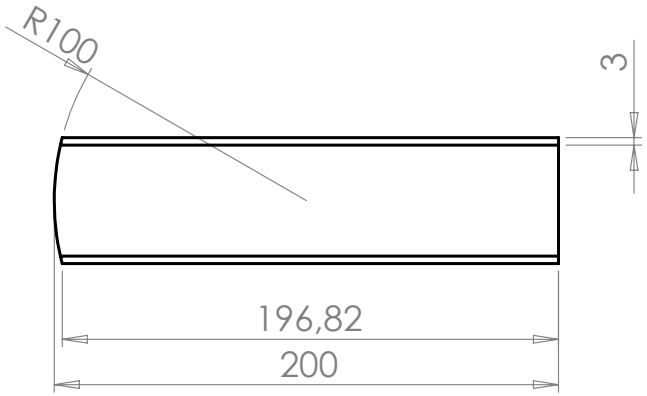
R100
3
196,82
200

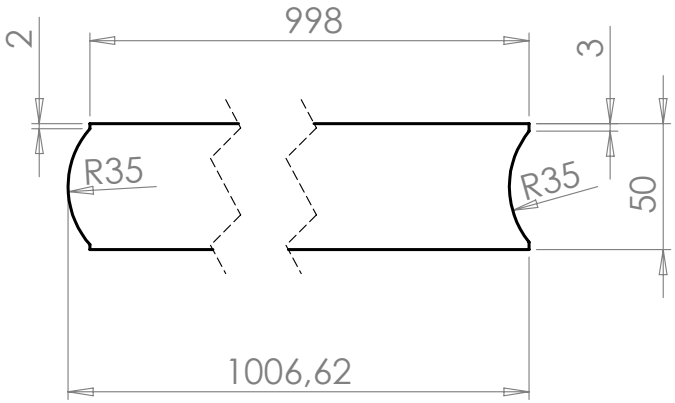
2
998
3
R35
R35
50
1006,62