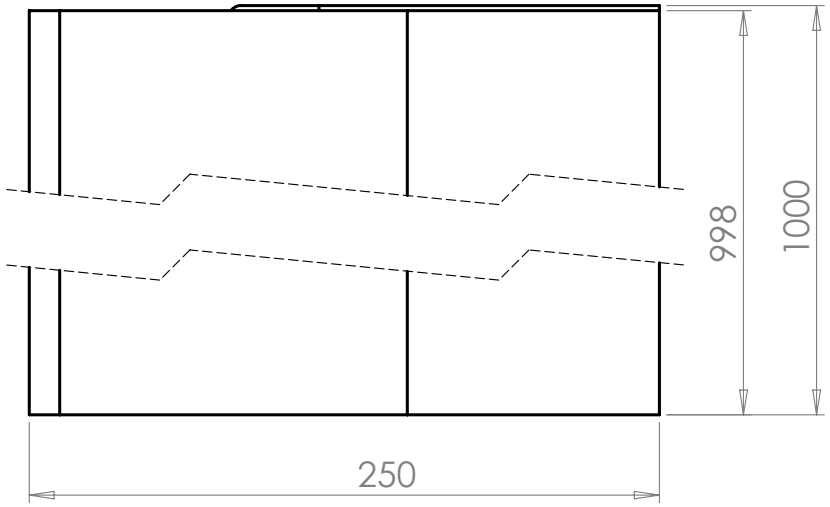
998
1000
250

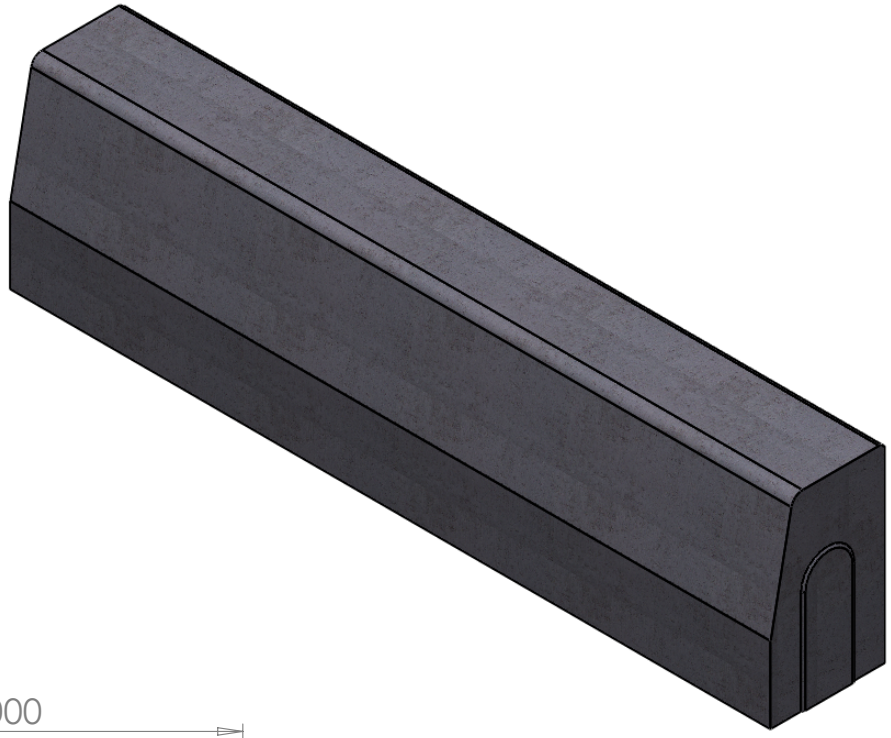

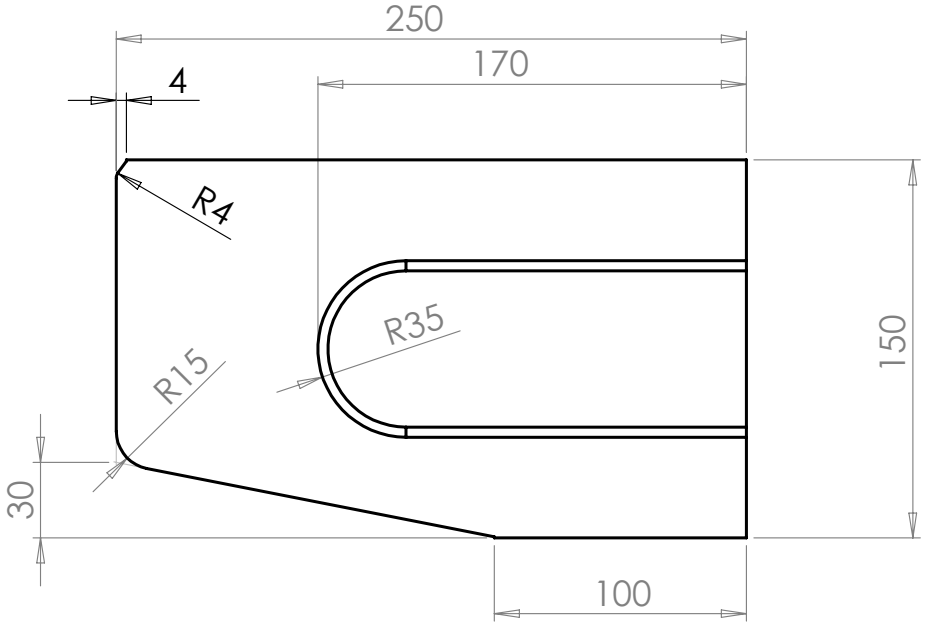
250
170
4
R4
R35
R15
150
30
100

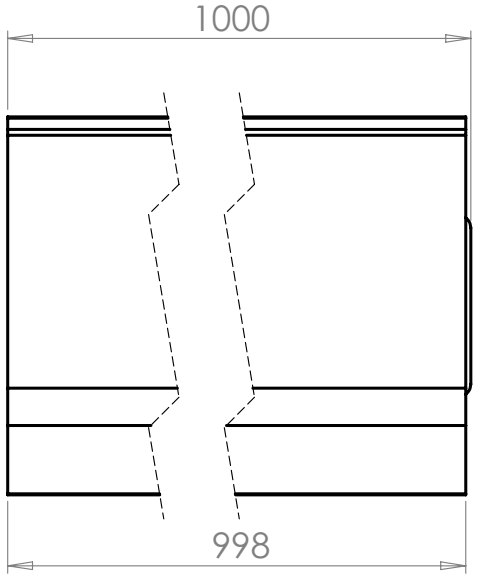
1000
998