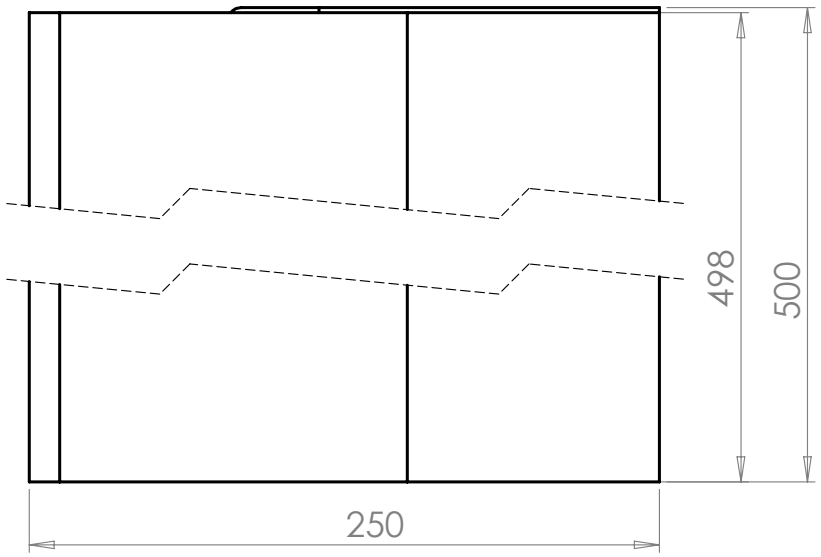
498
500
250

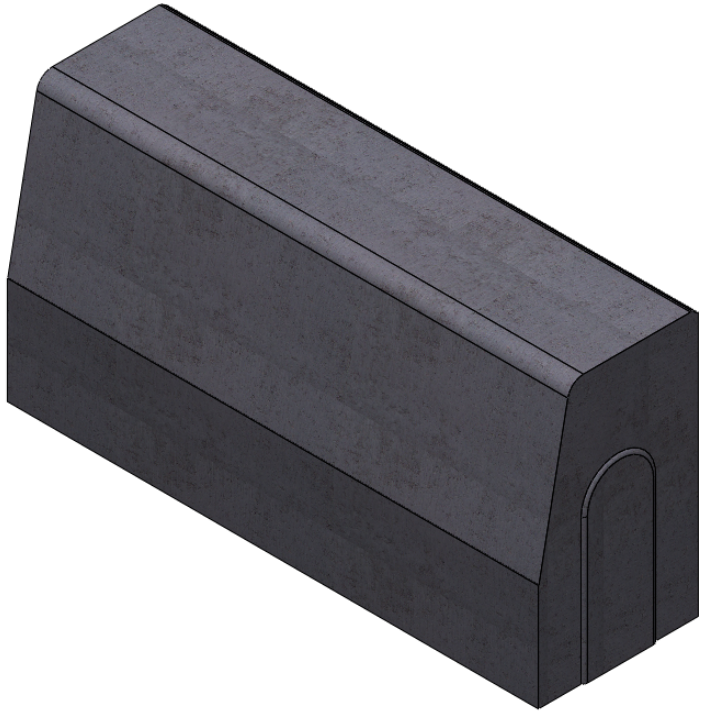

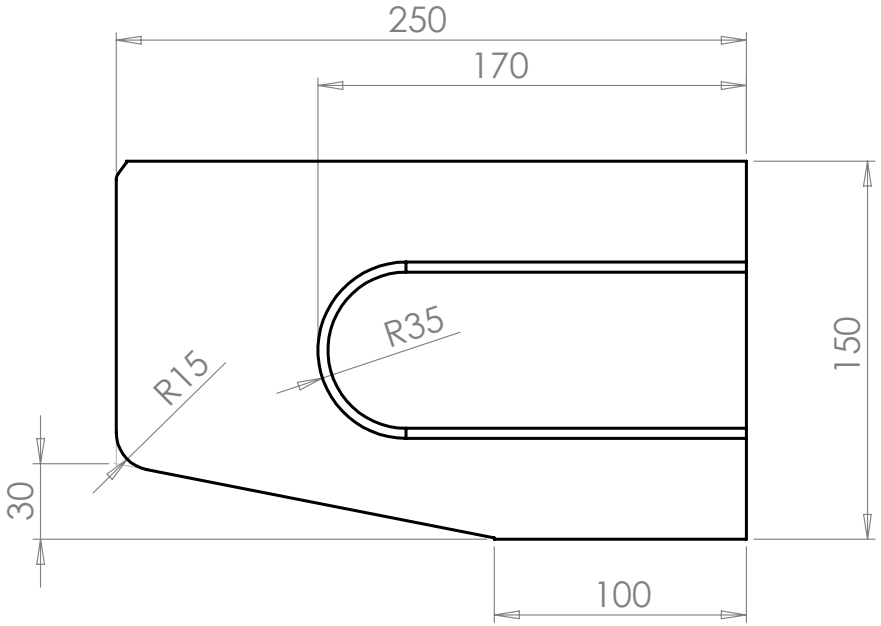
250
170
R35
R15
150
30
100

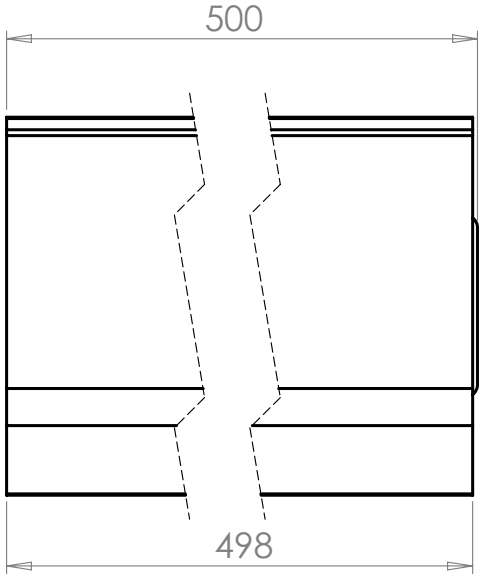
500
498